www.ibuprofenoteatro.com

986 102 832 / 696 730 037

CASA O'REI

NECESIDADES TÉCNICAS

ESCENARIO: ESPACIO ESCÉNICO UTILIZABLE :

ALTO: 5 METROS.
ANCHO: 10 METROS.
FONDO: 8 METROS.
CAMARA NEGRA O PAREDES NEGRAS.
SUELO NEGRO

ILUMINACIÓN:

4 varas de iluminación
22 proyectores tipo PC de 1000 watios, con viseras.
10 proyectores tipo PAR-64 1000w con lente nº 5
10 Recortes 25º-50º
2 Recortes 15º-30º
2 proyectores Panorama asimétrico 1000w (o luz de público)
36 canales de DIMMER, con protocolo DMX.
Cableado suficiente para todos los proyectores

SON:

REPRODUCTOR DE CD DOBLE, MESA DE SONIDO
2 MONITORES
2 ALTAVOCES PARA LA SALA

OTRAS ESPECIFICACIONES TÉCNICAS:

Carga y descarga: 2 persoas
Personal mínimo para el montaje: 2 personas (preferiblemente 1 eléctrico y 1 maquinista)

Inicio del montaje: 10:00h
Tiempo de montaje: .....4,00 horas
(Montaje por la mañana. Por la tarde se hace un ensayo técnico con los actores)
Tiempo de desmontaje:..... 1,30 horas
Duración del espectáculo.....1,35 horas

Vado en la zona de carga y descarga
Furgón Mercedes Benz 413CDI, matrícula: 3864DWB
Furgoneta Opel Combo Tour, matrícula: 1048 JCB

Contacto producción: Santiago Cortegoso (696 730 037)
ibuprofenoteatro@ ibuprofenoteatro.com

PLANO DE LUCES “CASA O'REI”

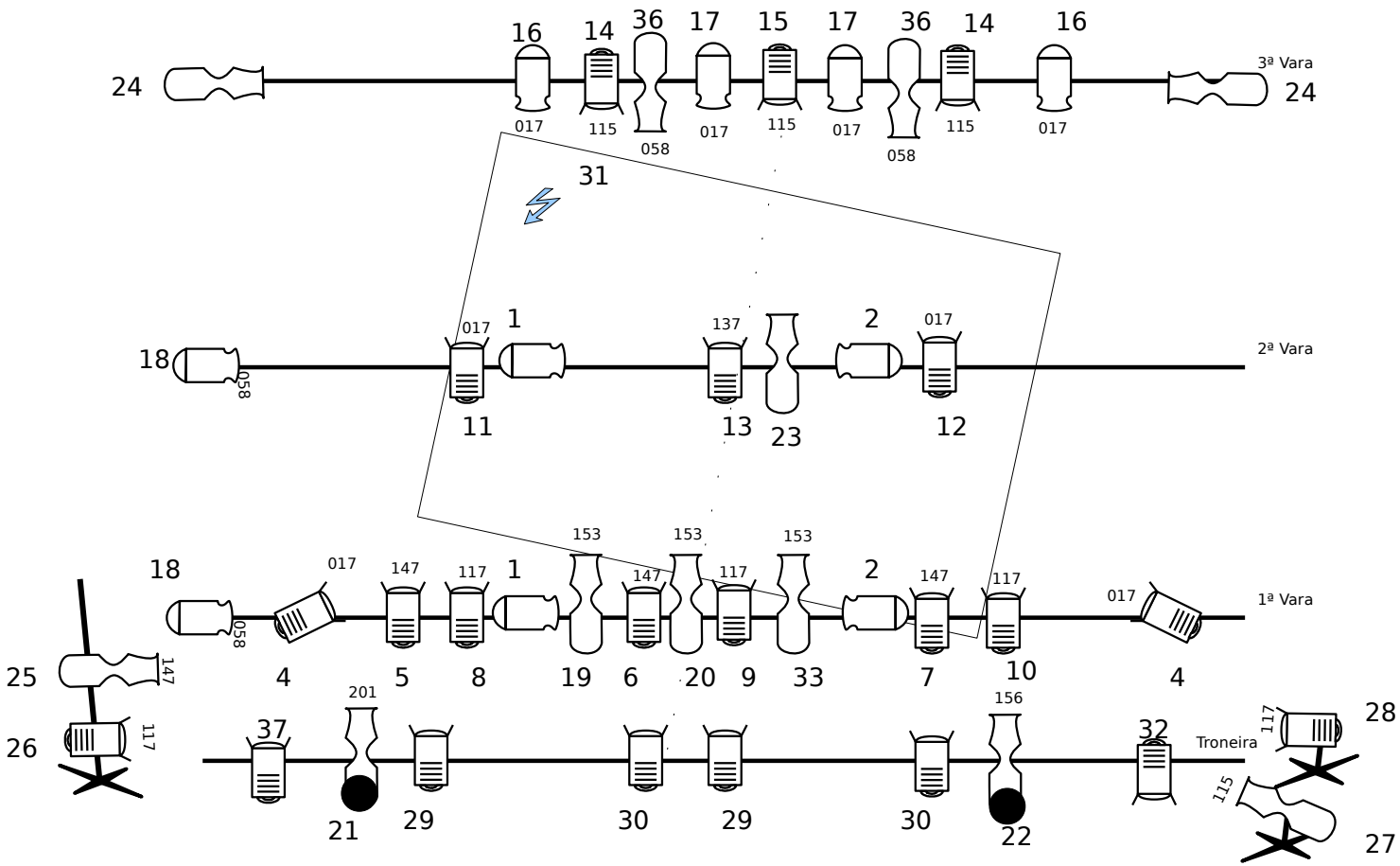

Filtros

017	Surprise Peach	8
058	Lavender	4
115	Peacock Blue	4
117	Steel Blue	5
137	Special Lavender	1
147	Apricot	4
153	Pale Salmon	3
156	Chocolate	1
201	Full CTB	1

Recorte 15/30º	2
Recorte 25/50º	10
PAR nº5	10
Pc 1000W	22